Инструкция «Быстрый старт»

RVI
RUBEZH

Сетевой видеорегистратор

Исполнение J-RC1

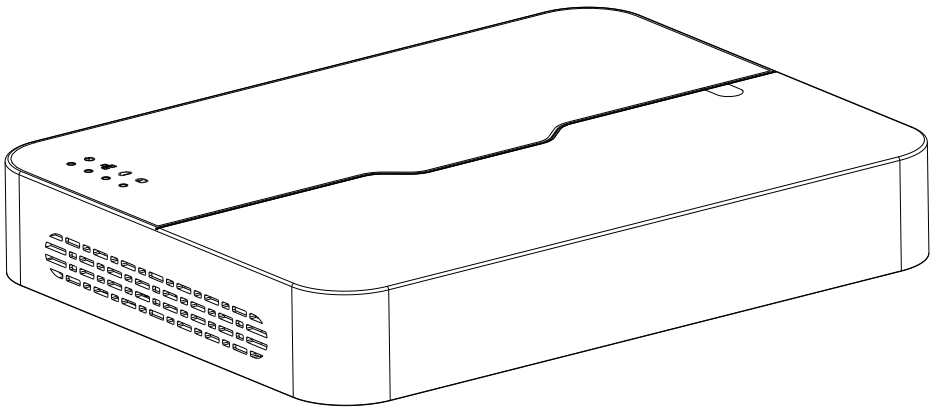

МЕРЫ ПРЕДОСТОРОЖНОСТИ

• Не устанавливайте устройство в местах, температурный режим и влажность которых не совпадает с информацией, указанной в паспорте к устройству.

• Избегайте установки устройства вблизи открытого огня.

• Запрещается установка и эксплуатация устройства в местах хранения и использования горючих и взрывоопасных материалов.

• Не допускайте попадания жидкостей внутрь корпуса видеорегистратора – это может вызвать короткое замыкание электрических цепей и пожар. При попадании влаги внутрь, немедленно отключите подачу питания и отсоедините все провода (сетевые и коммутационные) от устройства.

• Предохраняйте устройство от повреждения во время транспортировки, хранения или монтажа.

• При появлении странных запахов, задымления или необычных звуков от устройства, немедленно прекратите его использование, отключите подачу питания, отсоедините все кабели и обратитесь к вашему поставщику оборудования. Эксплуатация изделия в таком состоянии может привести к пожару или к поражению электрическим током.

• При возникновении любых неисправностей незамедлительно обратитесь в авторизованный сервисный центр или свяжитесь с технической поддержкой.

• Не пытайтесь произвести ремонт самостоятельно. Устройство не имеет частей, которые могут быть отремонтированы пользователем. Продавец не несет ответственности за проблемы, возникшие в результате внесения изменений в конструкцию изделия или в результате попыток самостоятельно выполнить ремонт изделия.

УКАЗАНИЯ МЕР БЕЗОПАСНОСТИ

Конструкция изделия удовлетворяет требованиям электро- и пожарной безопасности по ГОСТ 12.2.007.0-75 и ГОСТ 12.1.004-91.

Меры безопасности при установке и эксплуатации должны соответствовать требованиям «Правил технической эксплуатации электроустановок потребителей» и «Правил техники безопасности при эксплуатации электроустановок потребителей».

ЭЛЕМЕНТЫ КОРПУСА И РАЗЪЕМЫ

Описание верхней панели видеорегистратора представлено в таблице 1.

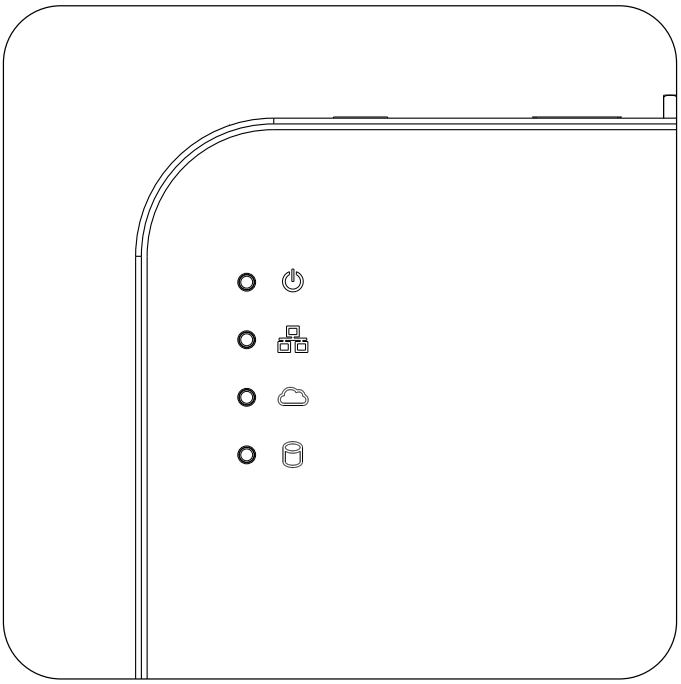

Рисунок 1

Таблица 1

№	Символ	Описание	
1		Индикатор электропитания видеорегистратора.	
		Непрерывное свечение	Электропитание подключено, ошибки отсутствуют
		Короткие вспышки	Утройство запускается
2		Индикатор работы сети, сигнализирует о состоянии подключения Ethernet.	
3		Индикатор работы P2P, сигнализирует о состоянии подключения к серверу P2P.	
4		Индикатор работы HDD, сигнализирует об ошибках в работе жесткого диска.	
		Непрерывное свечение	Ошибка диска или диск отсутствует
		Короткие вспышки	Чтение/запись данных

Описание разъемов задней панели видеорегистратора приведено в таблице 2.

ВНИМАНИЕ! Компоновка и наличие дополнительных разъемов может различаться в зависимости от модификации устройства.

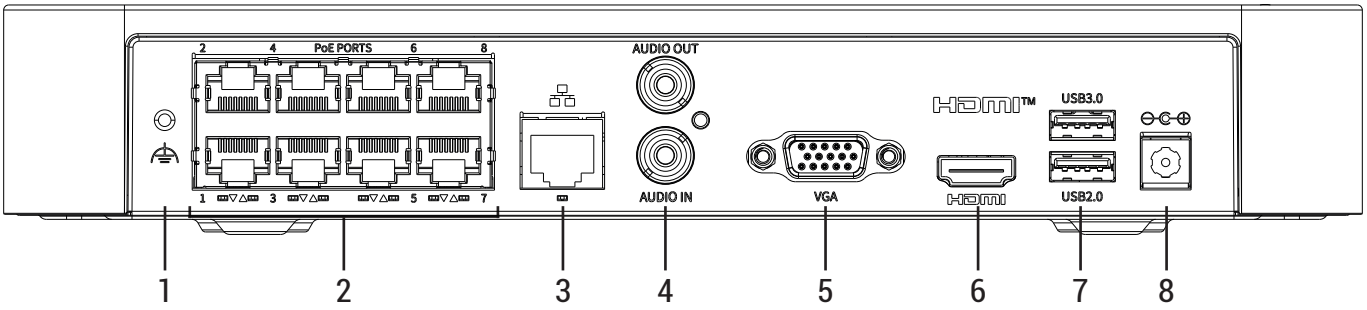

Рисунок 2

Таблица 2

№	Символ	Наименование	Описание
1		Заземление	Зажим для подключения заземляющего контакта
2	PoE	Сетевой порт/ PoE	Разъемы для подключения видеокамер с поддержкой PoE
3	LAN	Сетевой порт	Разъем для подключения регистратора к сети
4	AUDIO OUT	Аудио выход	RCA разъем для подключения устройства воспроизведения аудио сигнала
	AUDIO IN	Аудио вход	RCA разъем для подключения устройства источника аудио сигнала
5	VGA	Видеовыход	Разъем для подключения монитора с интерфейсом VGA
6	HDMI	Видеовыход	Разъем для подключения монитора с интерфейсом HDMI
7	USB	USB	Разъемы для подключения переносных накопителей и мыши
8	⊖⊂⊕	Электропитание	Разъем для подключения электропитания DC 48 В

УСТАНОВКА HDD

Используйте винты крепления HDD из комплекта поставки.
ВНИМАНИЕ! *Используйте жесткие диски, предназначенные для видеонаблюдения.*

Пошаговая инструкция по установке HDD:

1) Открутите винты крепления крышки видеорегистратора на нижней части корпуса, затем снимите верхнюю крышку;
2) Зафиксируйте HDD с помощью винтов из комплекта поставки;

3) Подключите HDD к плате видеорегистратора с помощью комплектных кабелей SATA и электропитания;
4) Установите крышку видеорегистратора в обратной разборке последовательности.

ДОСТУП К WEB-ИНТЕРФЕЙСУ УСТРОЙСТВА

Устройство поддерживает управление через WEB-интерфейс и через ПО на ПК. Для подключения к устройству необходимо сделать следующее:

1) Убедитесь, что устройство физически подключено к локальной сети. На сетевом коммутаторе должен светиться индикатор порта, к которому подключено устройство.
2) Убедитесь, что IP-адреса устройства и ПК находятся в одной подсети.
3) Выполните настройку IP-адреса , маски подсети и шлюза одной подсети на ПК и устройстве. Для автоматического получения сетевых настроек на устройстве по умолчанию включен DHCP. Если в локальной сети отсутствует DHCP-сервер, то устройство будет иметь следующие сетевые настройки: IP-адрес - 192.168.1.108, маска подсети - 255.255.255.0, шлюз - 192.168.1.1.

Для проверки соединения:
- Нажмите сочетание клавиш «Win + R»
- В поле появившегося окна введите: cmd
- Нажмите «ОК»
- В появившейся командной строке введите: ping 192.168.1.108

Если ответ от устройства есть, то в окне командной строки будет отображаться следующее:

```
C:\Users\admin > ping 192.168.1.108
Обмен пакетами с 192.168.1.108 по с 32 байтами данных:
Ответ от 192.168.1.108: число байт = 32 время < 1 мс TTL = 64
Ответ от 192.168.1.108: число байт = 32 время < 1 мс TTL = 64
Ответ от 192.168.1.108: число байт = 32 время < 1 мс TTL = 64
Ответ от 192.168.1.108: число байт = 32 время < 1 мс TTL = 64
Статистика Ping для 192.168.1.108:
        Пакетов: отправлено = 4, получено = 4, потеряно = 0
        <0% потерь>
Приблизительное время приема-передачи в мс:
        Минимальное = 0мс, Максимальное = 0 мс, Среднее = 0 мс
```

Если ответа от устройства нет, то в окне командной строки будет отображаться следующее:

```
C:\Users\admin > ping 192.168.1.108
Обмен пакетами с 192.168.1.108 по с 32 байтами данных:
Ответ от 192.168.1.254: Заданный узел недоступен.
Ответ от 192.168.1.254: Заданный узел недоступен.
Ответ от 192.168.1.254: Заданный узел недоступен.
Ответ от 192.168.1.254: Заданный узел недоступен.
```

ПРОГРАММА БЫСТРОЙ КОНФИГУРАЦИИ

Программа быстрой конфигурации используется для обнаружения устройства в сети, изменения его сетевых настроек, а также для обновления прошивки устройства.

ВНИМАНИЕ! *Некоторые функции программы доступны только при условии, что устройство и компьютер, на котором запущена программа, находятся в одной подсети.*

Скачать программу можно на сайте www.rvigroup.ru на странице продукта.

НАСТРОЙКА БРАУЗЕРА

При первом подключении к web-интерфейсу, появится в центре веб-интерфейса сообщение с предложением об установке компонента ActiveX, затем нажмите на кнопку «ОК», операционная система автоматически установит компоненты. или использовать VLC player (версии 2.2 и выше). Для оптимальной работы веб-интерфейса устройства рекомендуется установить настройки браузера в соответствии с изображением ниже («Сервис» - «Свойства обозревателя» - «Безопасность» - «Другой»).

- Элементы ActiveX и модули подключения
  - Автоматические запросы элементов управления ActiveX
    - (•) Включить
    - ( ) Отключить
  - Выполнять фильтрацию ActiveX
    - (•) Включить
    - ( ) Отключить
  - Выполнять сценарии элементов ActiveX, помеченные как безопасные
    - (•) Включить
    - ( ) Отключить
    - ( ) Предлагать
  - Запуск элементов ActiveX и модулей подключения
    - (•) Включить
    - ( ) Допущенных администратором
    - ( ) Отключить
    - ( ) Предлагать
  - Запускать антивредоносное ПО для элементов управления ActiveX
    - ( ) Включить
    - (•) Отключить
  - Использование элементов управления ActiveX, не помеченных как безопасное для использования
    - ( ) Включить
    - (•) Отключить
    - ( ) Предлагать
- Поведение двоичного кодов и сценариев
  - (•) Включить
  - ( ) Допущенных администратором
  - ( ) Отключить
- Показывать видео и анимацию на веб-странице, не использующей внешний медиапроигрыватель
  - ( ) Включить
  - (•) Отключить
- Разрешать использовать ActiveX без запроса только только утвержденным доменам
  - ( ) Включить
  - (•) Отключить
- Разрешить запуск элементов управления ActiveX, которые не использовались ранее, без предупреждения
  - (•) Включить
  - ( ) Отключить
- Разрешить сценарии
  - (•) Включить
  - ( ) Отключить
  - ( ) Предлагать
- Скачивание неподписанных элементов ActiveX
  - ( ) Включить
  - (•) Отключить
  - ( ) Предлагать
- Скачивание подписанных элементов ActiveX
  - (•) Включить
  - ( ) Отключить
  - ( ) Предлагать

ВХОД В ВЕБ-ИНТЕРФЕЙС

! Для браузеров Internet Explorer, Google Chrome, Mozilla Firefox, Opera требуется установка компонента ActiveX, что позволяет просматривать видео, используя все доступные видеопотоки, видеокодеки и разрешения, поддерживаемые устройством.

Откройте браузер и введите IP-адрес устройства в адресной строке браузера. Например, если у устройства адрес 192.168.1.108, то введите «http://192.168.1.108» в адресной строке.

По умолчанию *имя пользователя* - admin, *пароль* - admin.

После успешной авторизации будет предложено изменить пароль и затем заново авторизуйтесь в веб-интерфейсе устройства.

СБРОС НА ЗАВОДСКИЕ НАСТРОЙКИ

Сброс устройства на заводские настройки осуществляется с помощью локального или WEB-интерфейса устройства через учетную запись администратора.

В случае, если пароль от учетной записи администратора был утерян, то восстановление пароля выполняется с помощью отправки кода для сброса пароля на адрес электронной почты, который был задан при первоначальной настройке устройства.

Если при первоначальной настройке устройства адрес электронной почты не был задан, то при сбросе пароля через локальный интерфейс видеорегистратор запросит ввод адреса электронной почты, на которую будет отправлен код для сброса пароля.

ВНИМАНИЕ! *Если будет задан недействительный адрес электронной почты, то сброс пароля видеорегистратора будет возможен только при обращении в техническую поддержку компании RVi.*

ОБРАТНАЯ СВЯЗЬ

Спасибо за выбор нашего оборудования. В том случае, если у вас остались вопросы после изучения данной инструкции, обратитесь в службу технической поддержки по номерам:

РФ: 8 (800) 700-16-61

Отдел по гарантии: 8 (495) 735-39-69

Наши специалисты окажут квалифицированную помощь и помогут найти решение вашей проблемы.